R140.38

Raccomandazioni montaggio/smontaggio

CITROËN :	Jumper (I e II), Relay (I e II)	RIFERIMENTI OE (cuscinetti)
FIAT :	Ducato, Ducato (RUS)	1347527080, 1328046080, 71753809, 1606375080
PEUGEOT :	Boxer (I et II)	

VERIFICARE IL RIFERIMENTO DEL KIT RUOTA: R140.38

Tracciabilità :
SNR FC.41544.S01

PROBLEMI RISCONTRATI

RUMOROSITA' DURANTE LA GUIDA E ROTTURA DEL CUSCINETTO

Cause

Rottura del cuscinetto durante il montaggio.
Attenzione a non inserire il cuscinetto di sbieco nel mozzo ruota.
Se il cuscinetto è stato inserito in malo modo provando a toglierlo per reinstallarlo, si ottiene la fuori uscita dell'anello metallico d'assemblaggio dal suo alloggiamento, con il rischio alla sua reinstallazione di pinzare i lati dell'anello d'assemblaggio tra le piccole facce dei coni.

Se l'anello metallico d'assemblaggio è stato schiacciato, durante il montaggio alla pressa, dopo il serraggio della trasmissione, si possono riscontrare: rottura del piccolo collare dei coni **(N°1)** e/o delle fessure **(N°2).** Di conseguenza delle particelle possono infiltrarsi nelle piste del cuscinetto, causandone la distruzione che si manifesta con rumorosità.

Un cuscinetto che lavora in tali condizioni, lavora con un gioco maggiore e pertanto diventa rumoroso. A corto termine si rischia la distruzione del cuscinetto stesso e dei componenti inerenti (perno, mozzo, trasmissione, disco freno…).

Funzionamento con gioco maggiore
Può derivare da un errato serraggio iniziale, da un allentamento durante il suo funzionamento o dall'usura del diametro del mozzo ruota.

La coppia di serraggio del dado di trasmissione è di 500 Nm.

SOSTITUZIONE

Attrezzo specifico
Pressa idraulica.

Raccomandazioni di sicurezza
Bisogna sostituire necessariamente le viti ed i dadi corrosi o bloccati.

Coppie di serraggio
- Vite del sensore di velocità della ruota **(N°1)** : **8 Nm**
- Dado(i) dell'albero motore **(N°4)**: M33 **500 Nm**
- Snodo della bielletta di direzione sul perno **(N°5)** : **75 Nm**
- Vite – snodo inferiore **(N°7)** : **99 Nm**
- Gamba elastica **(N°12)**: sul quadro **53 Nm** ; sul perno **210 Nm**
- Fissaggio della ruota : M14 **160 Nm** ; M16 **180 Nm**

SMONTAGGIO

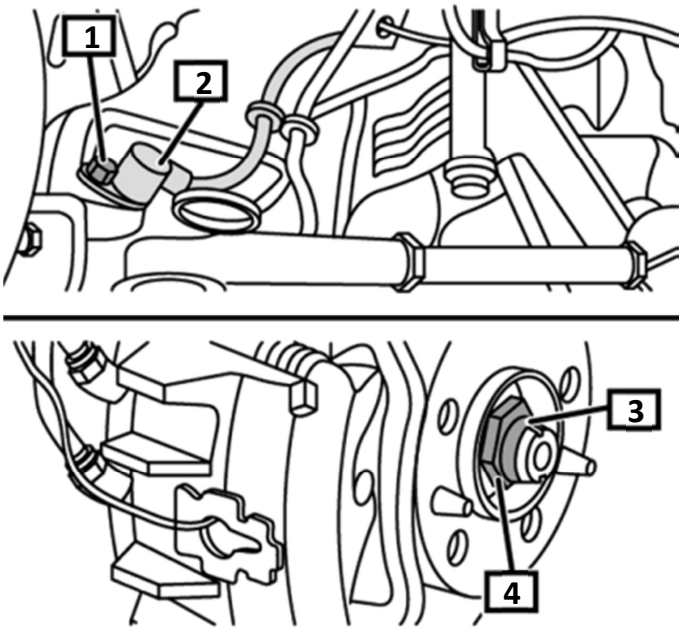

1) Alzare il veicolo e togliere le ruote anteriori

2) Allentare la vite del sensore di velocità della ruota (N°1)

3) Smontare il sensore di velocità della ruota (N°2)

4) Spostare la linguetta di sicurezza (N°3)

5) Allentare il dado dell'albero di trasmissione (N°4)

6) Con l'aiuto di un estrattore, togliere lo snodo della direzione dal porta fusello (N°5)

Attrezzo specifico necessario: Estrattore **(N°6)** : OE 1847038000

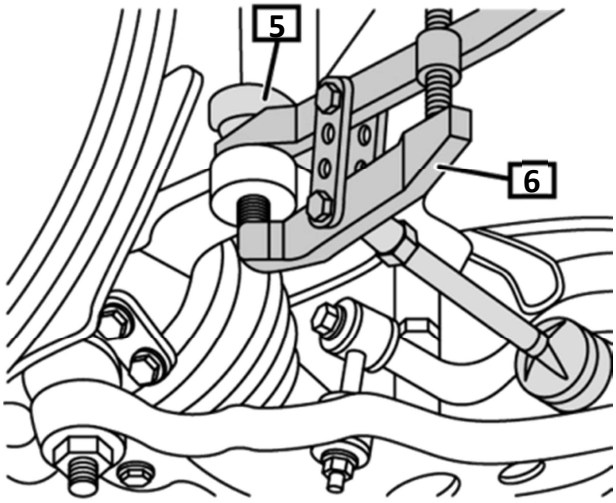

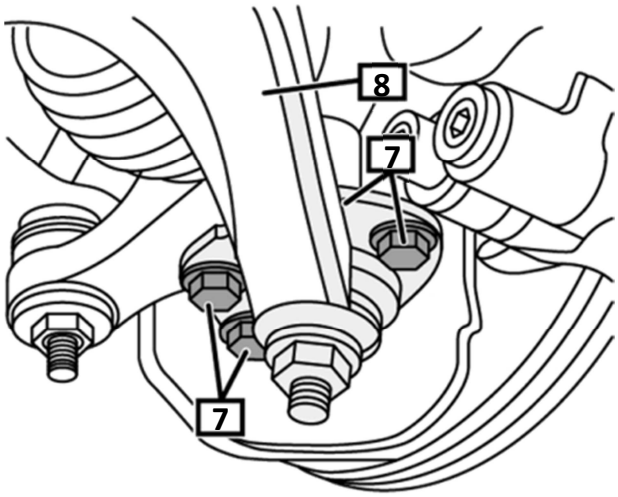

7) Allentare le viti dell'articolazione inferiore (N°7)

per liberare il braccio trasversale della sospensione **(N°8)**

8) Smontare lo snodo inferiore del fuso dell'assale

9) Smontare la lamiera anti-proiezione (N°10)

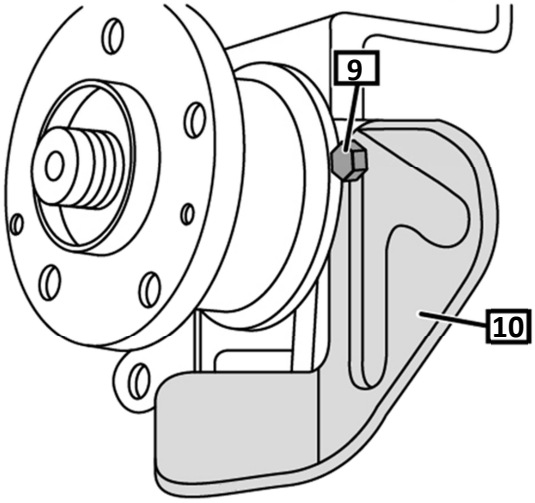

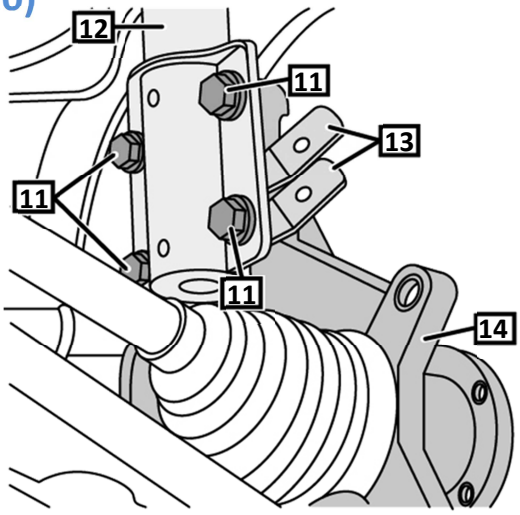

10) Allentare le viti della gamba elastica (N°11)

11) Dividere la gamba elastica dal perno (N°12) e (N°14)

Smontare il perno **(N°14)**

12) Smontare il supporto della tubazione del Freno (N°13)

13) Sostituire il cuscinetto

MONTAGGIO

La fine dell'installazione, dopo aver sostituito il cuscinetto, si effettua nel senso inverso dello smontaggio

Raccomandazioni

Rispettare le raccomandazioni di montaggio dei costruttori e le coppie di serraggio indicate.

Utilizzare l'attrezzatura appropriata e sostituire tutti i componenti inerenti al cuscinetto che sono forniti nel kit

Per sostituire il kit riferirsi alla libretto tecnico "montaggio/smontaggio dei cuscinetti ruote", presente sul sito internet : **http://www.ntn-snr.com/portal/site/fr-fr/index.cfm?page=/portal/home/documentation#autoaftermarket_20**

Consultare le applicazioni veicoli sul nostro catalogo on-line : **eshop.ntn-snr.com**

Leggete il QR Code per accedere al nostro catalogo on-line .

RISPETTATE LE RACCOMANDAZIONI DEI COSTRUTTORI!

©NTN-SNR ROULEMENTS
Il contenuto di questo documento è proprietà esclusiva di NTN-SNR Roulements e non può essere riprodotto, parzialmente o interamente, senza il suo accordo scritto.
Nonostante la cura con la quale è stato realizzato, NTN-SNR Roulements non si assume nessuna responsabilità su eventuali errori o omissioni che potrebbe contenere questo documento ne per i danni legati direttamente o indirettamente al suo utilizzo.