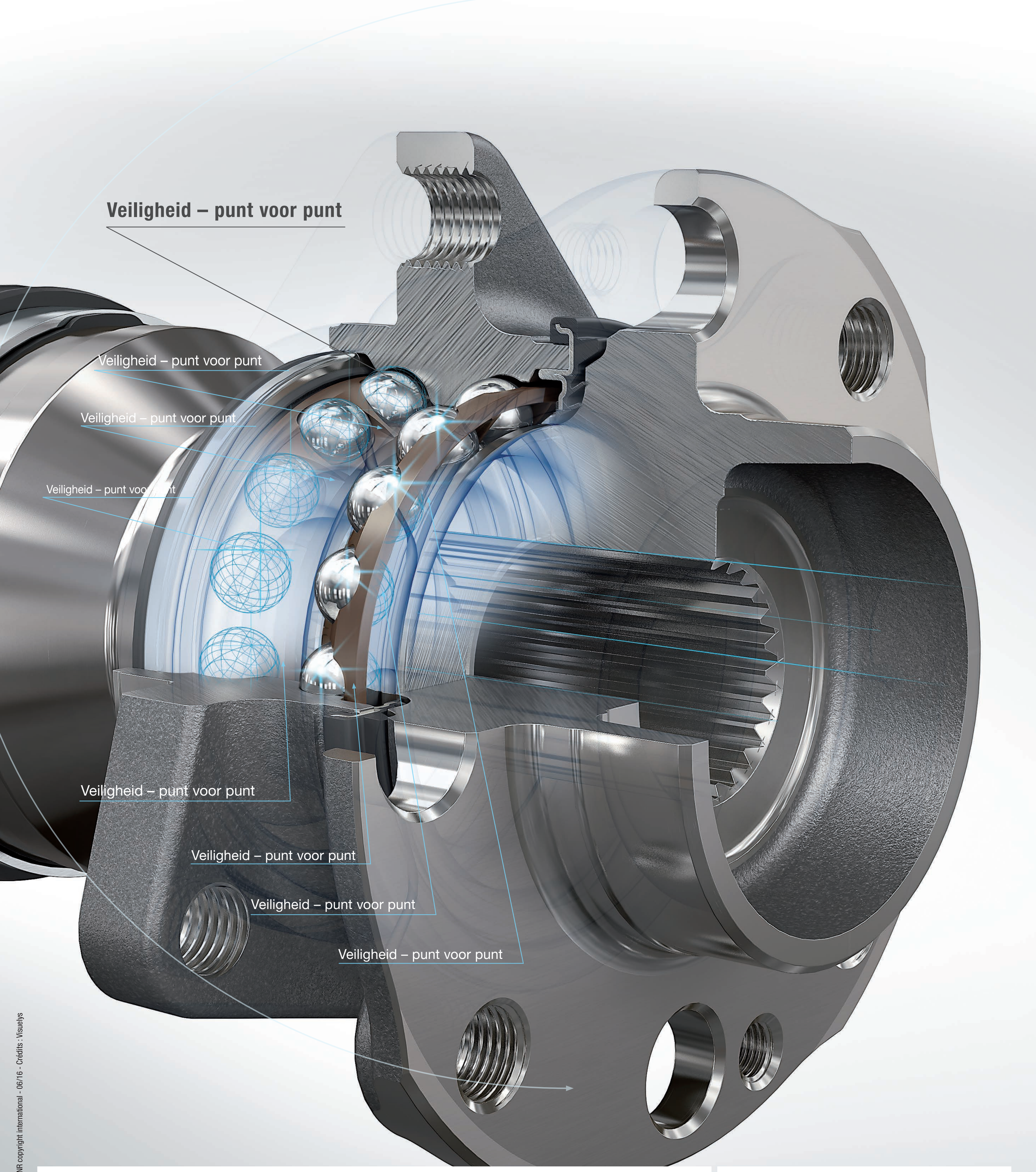

#SECURITYINSIDE

Moderne wielophangingen levern een essentiële bijdrage aan wegligging en remgedrag. NTN-SNR, uitvinder van het ASB®-wiellager, ontwikkelt en vervaardigt kwalitatief hoogwaardige wentellagers die speciaal voor dit doel zijn ontworpen. Ze zijn het resultaat van innovatieve ontwikkelingen, geavanceerde productieprocessen en hoge servicegerichtheid. In samenwerking met de grootste voertuigfabrikanten ter wereld ontwikkelen wij OE-onderdelen. Onderdelen van NTN-SNR voor de aftermarket bieden u dezelfde hoge kwaliteit en veiligheid.

Samen komen we verder.

www.ntn-snr.com

NTN® SNR®

With You

DOC.RAPROUE.NLA - CODE SAP 372807 - Document non contractuel - NTN-SNR copyright international - 06/16 - Crédits : Visuelys